★津波・河川の氾濫から身を守る★

垂直避難用設備

【特長】

- 台風や豪雨など河川の氾濫時に上階へ避難できる
- 沿岸地区など津波対策として上階へ避難できる
- 消防隊進入用としても効果抜群（所轄消防署の指導あり）
- 火災時は通常の避難器具として使用可能

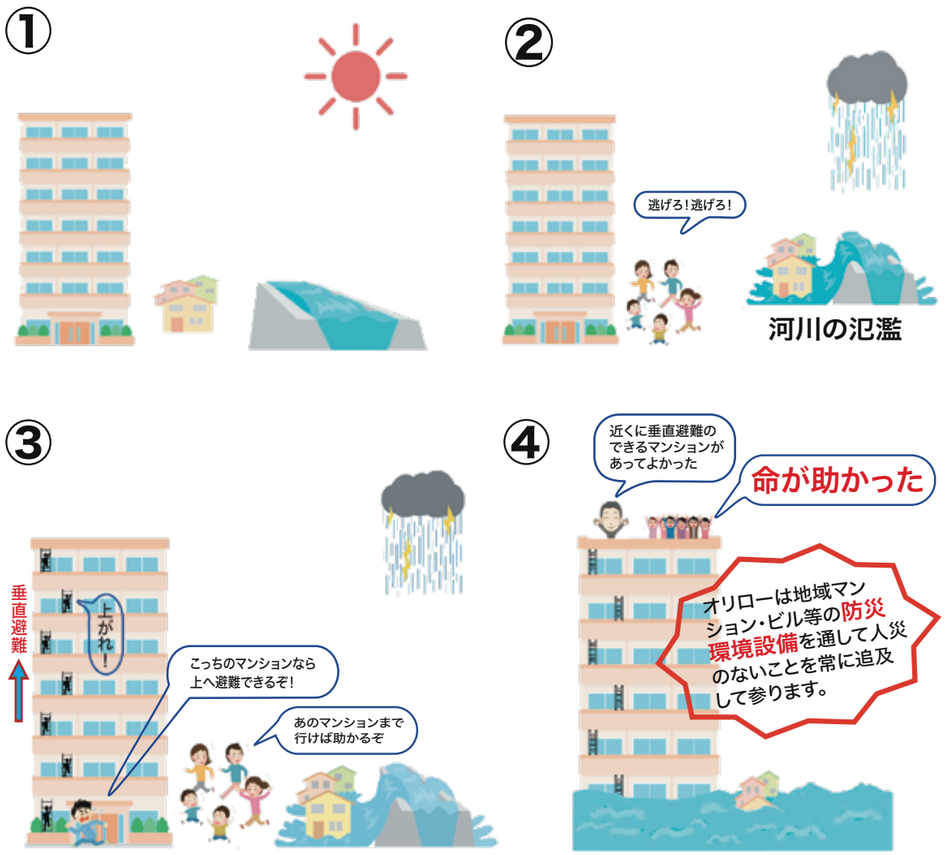

お問い合せは・・・・・

●本製品は予告なく変更することがあります

ORIRO オリロー株式会社

本　社　〒112-0001　東京都文京区白山 4-25-6
URL : https://www.oriro.co.jp　e-mail : oriro@oriro.co.jp

札幌支店	〒060-0008	北海道札幌市中央区北 8 条西 24-1-3 TEL. 011-640-7744　FAX. 011-615-8299
東北支店	〒983-0043	宮城県仙台市宮城野区萩野町 1-16-6 TEL. 022-208-7744　FAX. 022-208-7747
北関東支店	〒350-2201	埼玉県鶴ヶ島市富士見 4-28-35 アークパレス 1F TEL. 049-279-7744　FAX. 049-279-7745
東京支店	〒112-0001	東京都文京区白山 4-25-6 TEL. 03-3814-7744　FAX. 03-3813-2909
横浜支店	〒232-0061	神奈川県横浜市南区大岡 2-17-24 TEL. 045-277-7744　FAX. 045-277-7745
名古屋支店	〒453-0804	愛知県名古屋市中村区黄金通 1-3 ファンファーレ黄金 1F TEL. 052-352-7744　FAX. 052-352-7775
大阪支店	〒552-0007	大阪府大阪市港区弁天 2-14-24 TEL. 06-6572-7744　FAX. 06-6574-2994
九州支店	〒815-0031	福岡県福岡市南区清水 3-9-21 TEL. 092-551-7744　FAX. 092-511-6555
新潟営業所	〒959-0227	新潟県燕市粟生津山王 724 TEL. 0256-92-7744　FAX. 0256-92-4949
埼玉東営業所	〒336-0022	埼玉県さいたま市南区白幡 5-16-20 ビューロ MK1F TEL. 048-829-7400　FAX. 048-829-7410
千葉営業所	〒273-0033	千葉県船橋市本郷町 421-2 大塚ビル 1F TEL. 047-311-4470　FAX. 047-311-4474
東京西営業所	〒183-0022	東京都府中市宮西町 3-5-4　パークヒル 2F TEL. 042-319-0644　FAX. 042-319-0844
メンテナンス部	〒113-0001	東京都文京区白山 1-23-12 清水ハイツ 1F TEL. 03-3815-7744　FAX. 03-3815-7745
広島出張所 （九州支店管轄）	〒732-0052	広島県広島市東区光町1-11-5 チサンマンション広島506 TEL. 082-258-7220　FAX. 082-258-7221

2026.07　改訂版

備えあれば 安心・安全ライフ ORIRO

ORIRO 避難ハッチ 上下操作式

国家検定合格品
はしご 5段～12段　型式番号　は第2020～1号
　　は第2024～2号
13段～16段　型式番号　は第2020～2号

一般社団法人 全国避難設備工業会 認定品
避難ハッチ開放レバー　認定番号　Hh-091
避難ハッチ錠レバー　認定番号　Hh-092

ORIRO
避難ハッチ上下操作式
錠レバータイプ
（下蓋開放時：下蓋のみ開放）

一般社団法人　全国避難設備工業会 認定品
錠レバータイプ　認定番号 Hh-092
開放レバータイプ　認定番号 Hh-091

①上下蓋開放チェーンを引きます。
下蓋開放レバーが外れステーダンパーにて下蓋が開きます。



②はしごの展張ロックチェーンが下がってきます。



③チェーンを引くと、はしごのロックが外れ、はしごがスムーズに展張します。



④はしごが展張したことを確認してはしごのステップをしっかり握り一人づつ落ち着いて上階へ避難して下さい。

⑤はしごを登り上蓋を押し上げます。
上蓋が90°開いたところで上蓋にロックがかかります。ロックがかかったことを確認し落ち着いて上階へ避難して下さい。



※ 防犯ベル
（オプション）

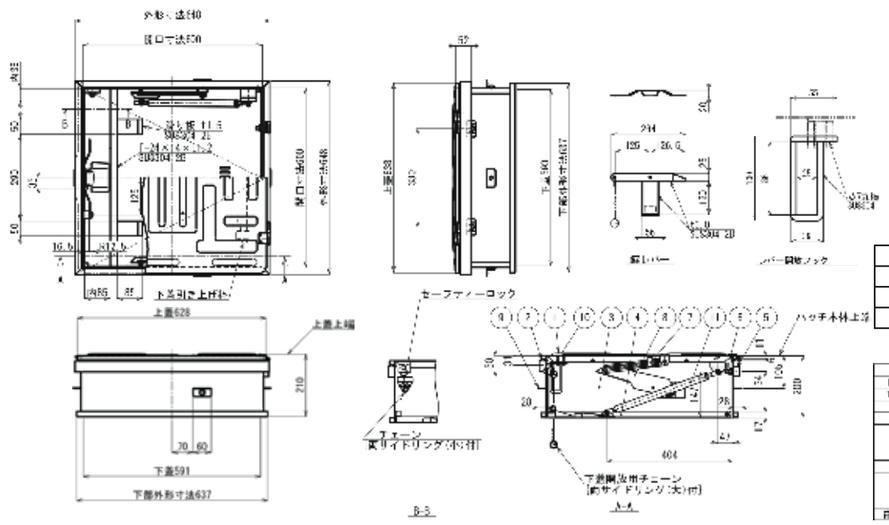

開口寸法	対応はしご
600×600	5段～10段
600×700	5段～16段
700×700	5段～16段

数量量			13.7kg
11	ダンパー	SS	ストローク160
10	錠レバー	[illegible]	[illegible]
9	固定プレート	[illegible]	[illegible]
8	ステー装置	[illegible]	[illegible]
7	平面棒	[illegible]	[illegible]
6	はしご引っぱルト	[illegible]	[illegible]
5	補強板	[illegible]	[illegible]
4	下蓋	[illegible]	[illegible]
3	本体	[illegible]	[illegible]
2	上ツバ	[illegible]	[illegible]
1	上蓋	[illegible]	[illegible]
番号	名称	材質	備考

⚠ 指・衣類のはさみ込み注意

※図面はホームページよりダウンロードできます。

開放レバータイプ
（下蓋開放時：上蓋も連動開放）

①上下蓋開放チェーンを引きます。
開放レバーで上蓋を持ち上げると同時にステーダンパーにて下蓋が開きます。



②はしごの展張ロックチェーンが下がってきます。



③チェーンを引くと、はしごのロックが外れ、はしごがスムーズに展張します。



④はしごが展張したことを確認してはしごのステップをしっかり握り一人づつ落ち着いて上階へ避難して下さい。



※ 防犯ベル
（オプション）

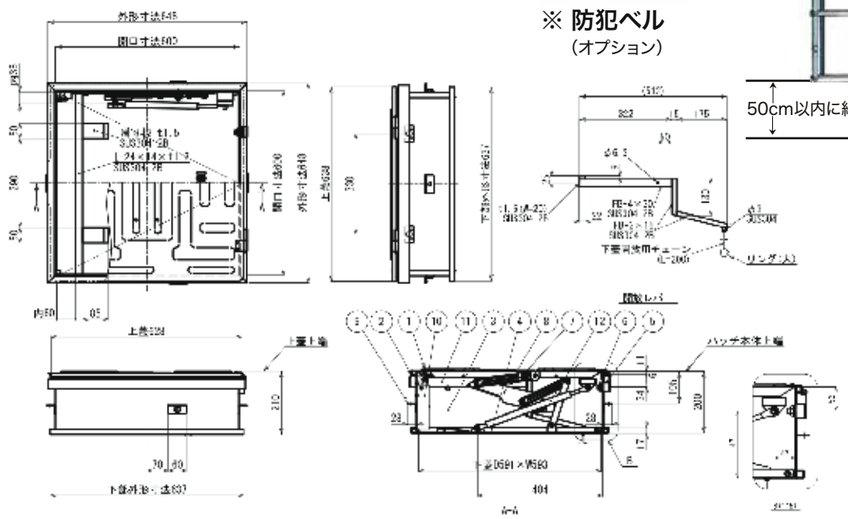

開口寸法	対応はしご
600×600	5段～12段
600×700	5段～16段
700×700	5段～16段

数量量			19.8kg
12	ダンパー	SS	ストローク160
11	開放レバー	[illegible]	[illegible]
10	チャイルドロック	[illegible]	[illegible]
9	固定プレート	[illegible]	[illegible]
8	ステー装置	[illegible]	[illegible]
7	T出棒	[illegible]	[illegible]
6	はしご引っぱルト	[illegible]	[illegible]
5	補強板	[illegible]	[illegible]
4	下蓋	[illegible]	[illegible]
3	本体	[illegible]	[illegible]
2	上ツバ	[illegible]	[illegible]
1	上蓋	[illegible]	[illegible]
番号	名称	材質	備考

ORIRO折りたたみ式スライド

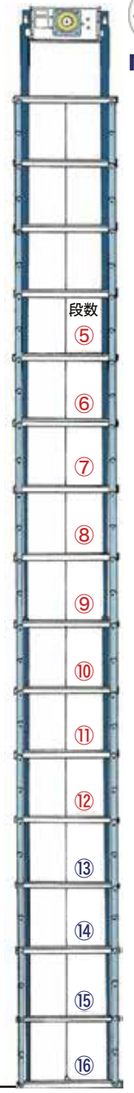

国家検定合格品

「はしご」USDNB

- 型式番号　は第2020～1号
- 型式番号　は第2024～2号
- 型式番号　は第2020～2号

上記型式のはしごは縦棒板に三価クロメート処理を施し最終仕上げのセラミック塗装との二重処理により耐食性を飛躍的に高めました。

適用高さ(mm)
「ハッチ本体の上端から降着面までで、概ね階高に一致します」

型式番号　は第2020～1号
型式番号　は第2024～2号

段数	
⑤	1870≦適用高さ≦2255
⑥	2210≦適用高さ≦2595
⑦	2550≦適用高さ≦2935
⑧	2890≦適用高さ≦3275
⑨	3230≦適用高さ≦3615
⑩	3570≦適用高さ≦3955
⑪	3910≦適用高さ≦4295
⑫	4250≦適用高さ≦4635
	型式番号　は第2020～2号
⑬	4590≦適用高さ≦4975
⑭	4930≦適用高さ≦5315
⑮	5270≦適用高さ≦5655
⑯	5610≦適用高さ≦5995

50cm以内に納める事

※ 13段～16段は受注生産になります。

※　避難口の大きさについては、所轄の消防機関の指導により、寸法が異なる場合があります。(※要確認)
※　通常の避難ハッチ同様、上階からも避難出来ます。
※　避難ハッチ上下操作式は、受注生産となります。

※　避難器具の設置基準上、下地補強（建築施工）が必要になる場合があります。