参考図

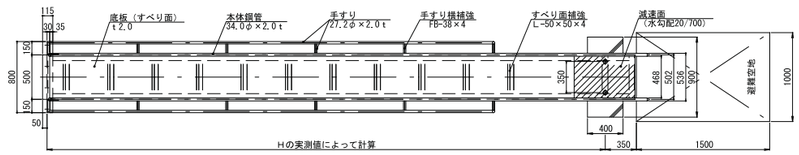

A

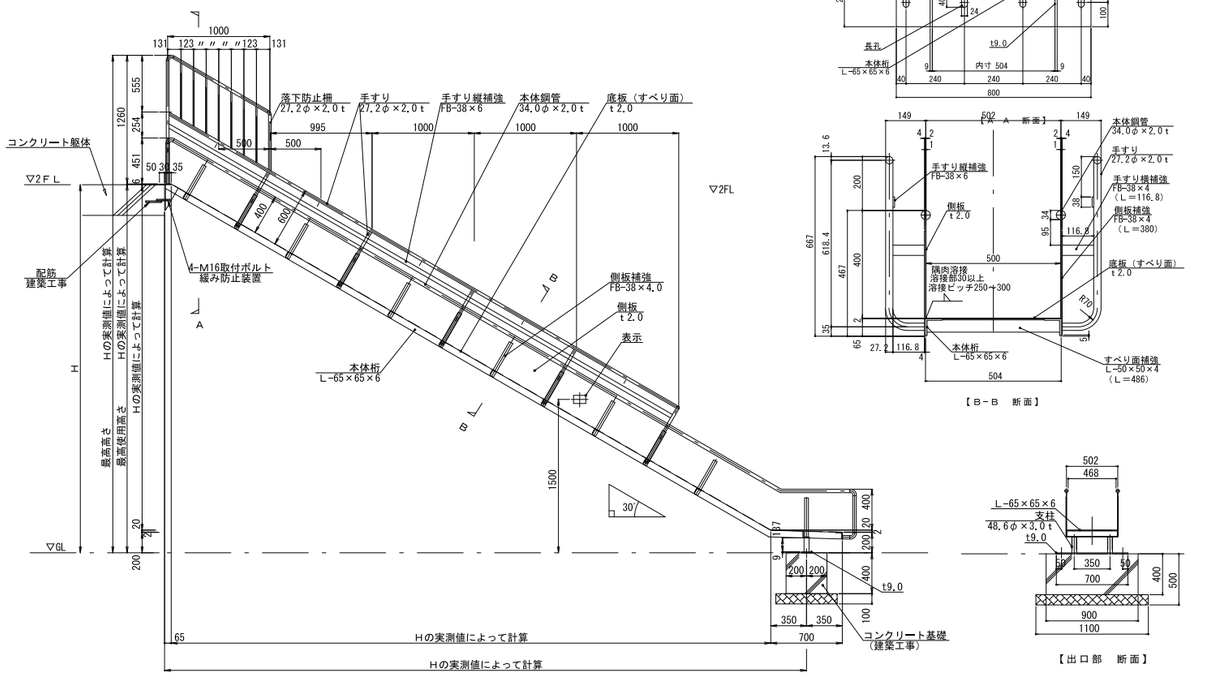

【すべり台　断面】

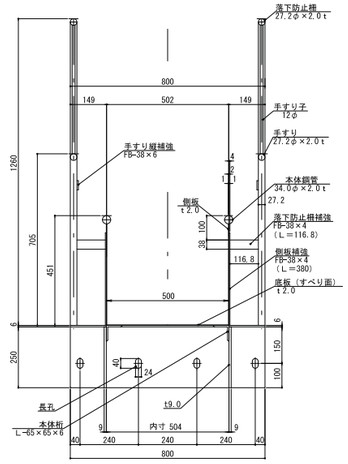

【B－B　断面】

【出口部　断面】

※　すべり台用アンカー埋設、GL 面基礎工事、建て方用重機
　　仕上塗装、避難空地（衝撃砂場）は別途。

ORIRO 避難用すべり台	
2 階用　すべり台 SR-1	
認定番号　たい-070号	SCALE 1/10　1/30



お問い合せは・・・・・

ORIRO オリロー株式会社

本　社　〒112-0001　東京都文京区白山 4-25-6

URL : https://www.oriro.co.jp　e-mail : oriro@oriro.co.jp

札 幌 支 店	〒060-0008	北海道札幌市中央区北 8 条西 24-1-3 TEL. 011-640-7744　FAX. 011-615-8299
東 北 支 店	〒983-0043	宮城県仙台市宮城野区萩野町 1-16-6 TEL. 022-208-7744　FAX. 022-208-7747
北関東支店	〒350-2201	埼玉県鶴ヶ島市富士見 4-28-35 アークパレス 1F TEL. 049-279-7744　FAX. 049-279-7745
東 京 支 店	〒112-0001	東京都文京区白山 4-25-6 TEL. 03-3814-7744　FAX. 03-3813-2909
横 浜 支 店	〒232-0061	神奈川県横浜市南区大岡 2-17-24 TEL. 045-277-7744　FAX. 045-277-7745
名 古 屋 支 店	〒453-0804	愛知県名古屋市中村区黄金通 1-3 ファンファーレ黄金 1F TEL. 052-352-7744　FAX. 052-352-7775
大 阪 支 店	〒552-0007	大阪府大阪市港区弁天 2-14-24 TEL. 06-6572-7744　FAX. 06-6574-2994
九 州 支 店	〒815-0031	福岡県福岡市南区清水 3-9-21 TEL. 092-551-7744　FAX. 092-511-6555
新潟営業所	〒959-0227	新潟県燕市粟生津山王 724 TEL. 0256-92-7744　FAX. 0256-92-4949
埼玉東営業所	〒336-0022	埼玉県さいたま市南区白幡 5-16-20 ビューロ MK1F TEL. 048-829-7400　FAX. 048-829-7410
千 葉 営 業 所	〒273-0033	千葉県船橋市本郷町 421-2 大塚ビル 1F TEL. 047-311-4470　FAX. 047-311-4474
東京西営業所	〒183-0022	東京都府中市宮西町 3-5-4　パークヒル 2F TEL. 042-319-0644　FAX. 042-319-0844
メンテナンス部	〒113-0001	東京都文京区白山 1-23-12 清水ハイツ 1F TEL. 03-3815-7744　FAX. 03-3815-7745
広島出張所（九州支店管轄）	〒732-0052	広島県広島市東区光町1-11-5 チサンマンション広島506 TEL. 082-258-7220　FAX. 082-258-7221



●本製品は予告なく変更することがあります

2026.07　改訂版

備えあれば
安心・安全ライフ

ORIRO

ORIRO すべり台直線式



一般財団法人日本消防設備安全センター
認定番号　たい−070号（スチール製）滑り面のみステンレス製（SR-1）
　　たい−262号（オールステンレス製）（SR-2）

緊急時に慌てる必要のない
お子様や高齢者の方にも安心

避難用すべり台

認定番号
SR-1 ：たいー070号（スチール製）滑り面のみステンレス製
SR-2 ：たいー262号（オールステンレス製）

SR-1





SR-2





	設　置　位　置			
	開口部の大きさ	操作面積	降下空間	避難空地
すべり台	高さ 0.8m 以上かつ幅はすべり台のすべり面の最大幅以上とする。 開口部の下端は床面から 1.2m 以下とすること。 ただし、避難上支障ないように固定又は、半固定のステップ等を設けた場合はこの限りでない。	すべり台の大きさ、形状に応じた操作に必要な面積。	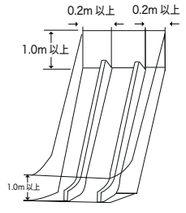 すべり面から上方 1m 以上、両端から外方向に 0.2m 以上	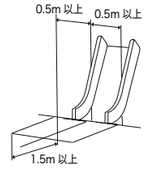 すべり台下部の先端から前方 1.5m、すべり面の中心線から左右 0.5m 以上。
備考	避難空地はすべり台の手すり部分の外側にそれぞれ 0.2m 以上確保する事が望ましい			

避難用すべり台の特長

1.豊富な採用実績
弊社のオリローすべり台はコストパフォーマンスに優れ、多くの採用実績を持っています。

2.あらゆる建物に設置できます
病院や学校、幼稚園、保育園、老人ホーム、福祉センターなど、さまざまな建物に設置できます。小さなお子様から高齢の方まで安心してご利用頂けます。

3.なじみのあるすべり台
誰にでもなじみのあるすべり台。
乗れば自然に降下できます。

4.待つ必要性はなし
少ない時間に、大勢の方が避難できます。

5.迷うことなくスムーズに使用
非常の際は思わぬ精神状態になるものですが、固定式なので設置場所が頭に入っており安心です。緊急時にも慌てずにご利用頂ける常設タイプで高い評価を頂いております。

6.美しく洗練されたスタイル
洗練されたデザイン感覚の避難用すべり台は、どんな建物にもマッチし、美観をさらに高めます。

7.価格
全てが別注製作となりますので価格はお問い合わせください。

⚠ 注意喚起　指・衣類のはさみ込み注意

※　避難器具の設置基準上、下地補強（建築施工）が必要になる場合があります。