備えあれば 安心・安全ライフ

ORIRO

業務用消火器
ご家庭には住宅用消火器を設置してください。

簡単操作で使いやすい、ゆとりの消火!!

粉末(ABC)消火器10型

YA-10NX

型式承認番号 消第27～60～1号



(消火力+安全性+浸透性)×2倍の実力

強化液(中性)消火器

YFX-3

型式承認番号 消第2020～5号



●消火器の規格改正による型式失効と共にリサイクルシールの有料化が(2011年1月1日)より始まりました。
・別途リサイクルシール代(非課税)が掛かります。
・制度の詳細は消火器リサイクル推進センターまでお問い合わせ下さい。
(株)消火器リサイクル推進センター
http://www.ferpc.jp/

ゼロフッ素
NON-PFOS

ORIRO 粉末(ABC)消火器10型 YA-10NX / 強化液(中性)消火器(蓄圧式) YFX-3

粉末(ABC)消火器はエコマーク付き

(財)日本環境協会の認定を受けた
エコマークを取得しています。
これにより環境への負荷が少なく、
地球に優しい製品です。

あらゆる火災をスピード消火

木材や紙などが燃えるA(普通)火災はもちろん、B(油)火災、C(電気)火災やガス火災など、あらゆる原因の出火をスピード消火します。

構 造 図

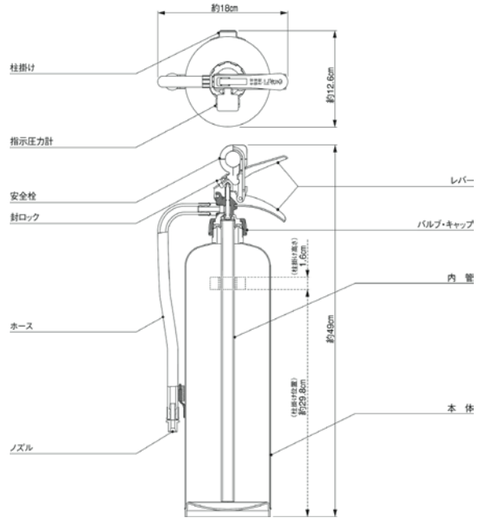

YA-10NX 仕様

規格・材質	国検・鉄
総質量	約5.08Kg
全高	約49cm
本体容器外径	11.86cm
本体容器板厚	1.2mm
柱掛け位置	約30cm
本体容器容量	3.54L
ホース長さ	34cm
ノズル口径	5.5mm

放射時間	約14秒(20℃)
放射距離	4～7m(20℃)
能力単位	A-3・B-7・C
使用温度範囲	-30℃～+40℃
使用圧力範囲	7.0～9.8(×10⁻¹MPa)
耐圧試験圧力値	2.0MPa
使用薬剤	粉末(ABC)
薬剤量(質)量	3.0Kg
型式承認番号	消第27～60～1号

さらに安全・高品質

・高耐食・耐久性のSUS製指示圧力計
サビ等の劣化に強いSUS(ステンレス鋼)素材を指示圧力計に使用。

・セルフシール機構による高性能ダブルパッキン
万一、気密漏れしてもリング部が移動して第二シール部を形成し、高い機密性をキープ。

・封ロックを採用
安全栓が抜けたことがひと目でわかる「封ロック」を採用。

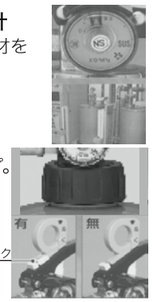

・正常な状態(左)と安全栓が一度抜かれた状態(右)。封ロックが取れ、正常でないことが一目瞭然。

構 造 図

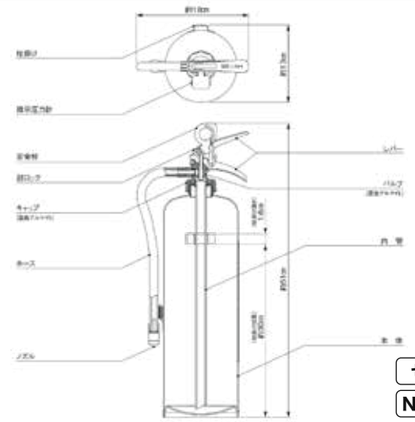

ゼロフッ素
NON-PFOS

YFX-3 仕様

規格・材質	国検・鉄
総質量	約5.8Kg
全高	約51cm
本体容器外径	12.9cm
本体容器板厚	1.4mm
柱掛け位置	約30cm
本体容器容量	4.46L
ホース長さ	34cm
ノズル口径	1.8mm

放射時間	約51秒(20℃)
放射距離	3～5m(20℃)
能力単位	A-1・B-1・C
使用温度範囲	-20℃～+40℃
使用圧力範囲	7.0～9.8(×10⁻¹MPa)
耐圧試験圧力値	2.0MPa
使用薬剤	強化液(中性薬剤)薬第23～1号
薬剤量(質)量	3.0L(3.56Kg)
型式承認番号	消第2020～5号

使用方法

①安全栓を引き抜く



②ホースをはずし火元に向ける



③レバーを強くにぎる



※回収された消火器の部材はリサイクルされます。
不要になった消火器を処分する場合は、必ず販売店か製造元にご相談ください。

●消防法第17条の3の3に基づき6ヶ月に1回の点検が必要になります。
●1度放射されたら、ただちに消火薬剤を詰め替えてください。
●試し放射はしないでください。

お問い合せは・・・・・

ORIRO オリロー株式会社
本 社 〒112-0001 東京都文京区白山 4-25-6
URL : https://www.oriro.co.jp e-mail : oriro@oriro.co.jp

札幌支店	〒060-0008	北海道札幌市中央区北 8 条西 24-1-3 TEL. 011-640-7744 FAX. 011-615-8299
東北支店	〒983-0043	宮城県仙台市宮城野区萩野町 1-16-6 TEL. 022-208-7744 FAX. 022-208-7747
北関東支店	〒350-2201	埼玉県鶴ヶ島市富士見 4-28-35 アークパレス 1F TEL. 049-279-7744 FAX. 049-279-7745
東京支店	〒112-0001	東京都文京区白山 4-25-6 TEL. 03-3814-7744 FAX. 03-3813-2909
横浜支店	〒232-0061	神奈川県横浜市南区大岡 2-17-24 TEL. 045-277-7744 FAX. 045-277-7745
名古屋支店	〒453-0804	愛知県名古屋市中村区黄金通 1-3 ファンファーレ黄金 1F TEL. 052-352-7744 FAX. 052-352-7775
大阪支店	〒552-0007	大阪府大阪市港区弁天 2-14-24 TEL. 06-6572-7744 FAX. 06-6574-2994
九州支店	〒815-0031	福岡県福岡市南区清水 3-9-21 TEL. 092-551-7744 FAX. 092-511-6555
新潟営業所	〒959-0227	新潟県燕市東生津山王 724 TEL. 0256-92-7744 FAX. 0256-92-4949
埼玉東営業所	〒336-0022	埼玉県さいたま市南区白幡 5-16-20 ビューロ MK1F TEL. 048-829-7400 FAX. 048-829-7410
千葉営業所	〒273-0033	千葉県船橋市本郷町 421-2 大塚ビル 1F TEL. 047-311-4470 FAX. 047-311-4474
東京西営業所	〒183-0022	東京都府中市宮西町 3-5-4 パークヒル 2F TEL. 042-319-0644 FAX. 042-319-0844
メンテナンス部	〒113-0001	東京都文京区白山 1-23-12 清水ハイツ 1F TEL. 03-3815-7744 FAX. 03-3815-7745
広島出張所 (九州支店管轄)	〒732-0052	広島県広島市東区光町1-11-5 デサンマンション広島506 TEL. 082-258-7220 FAX. 082-258-7221

●本製品は予告なく変更することがあります

2026.07 改訂版