■オプション

特殊仕上げ(フッソ樹脂加工)



ステンレスで海岸、温泉地の建物に最適です。
海岸、温泉地などの塩害防止。ステンレスをカチオン電着塗装し、更にフッソ樹脂加工を加えて、オリローハッチの優れた耐久性を実現します。

防犯ベル



強風対策用ハッチ

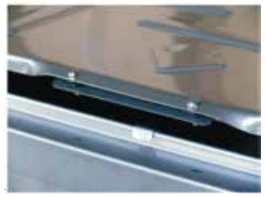

特許番号　第5781210号

■特殊タイプ

●上下操作用避難ハッチ

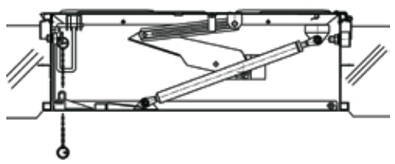

●二重天井用避難ハッチ
(胴長ハッチ)

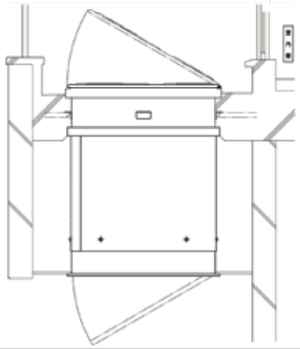

■設置について(参考例)

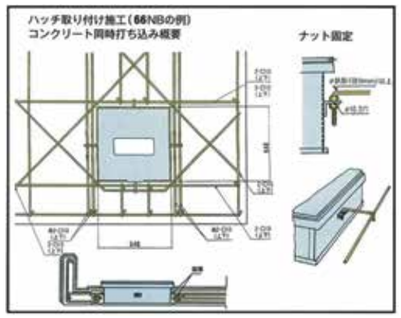

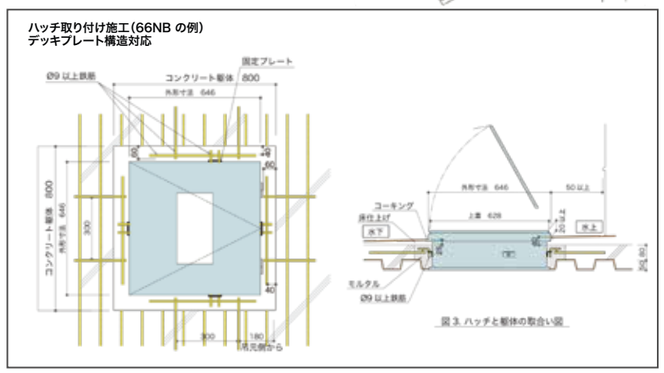

避難口の設置工事は消防法第 17 条の 14 の規定に基づき、第 5 類甲種消防設備士が消防機関に工事着工届けを提出し、事前に適切な指導を受ける必要があります。
施行完成時には消防検査を受ける事が義務づけられています。

- 避難口の大きさについては、所轄の消防機関の指導により、寸法変更する場合がありますので、消防機関へご確認の上、ご採用下さい。
- 避難口の開閉の向き及び設置位置について、各消防機関と充分にご確認をして下さい。
- 詳細は販売会社又はメーカーにて、ご確認の上ご採用下さい。

※ 所轄の消防本部又は消防署により、指導が異なる場合がありますので確認して下さい。

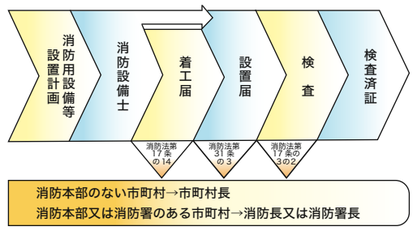



お問い合せは・・・・・

ORIRO オリロー株式会社

本　社　〒112-0001　東京都文京区白山 4-25-6
URL : https://www.oriro.co.jp　e-mail : oriro@oriro.co.jp

札 幌 支 店	〒060-0008	北海道札幌市中央区北 8 条西 24-1-3 TEL. 011-640-7744　FAX. 011-615-8299
東 北 支 店	〒983-0043	宮城県仙台市宮城野区萩野町 1-16-6 TEL. 022-208-7744　FAX. 022-208-7747
北関東支店	〒350-2201	埼玉県鶴ヶ島市富士見 4-28-35 アークパレス 1F TEL. 049-279-7744　FAX. 049-279-7745
東 京 支 店	〒112-0001	東京都文京区白山 4-25-6 TEL. 03-3814-7744　FAX. 03-3813-2909
横 浜 支 店	〒232-0061	神奈川県横浜市南区大岡 2-17-24 TEL. 045-277-7744　FAX. 045-277-7745
名 古 屋 支 店	〒453-0804	愛知県名古屋市中村区黄金通 1-3 ファンファーレ黄金 1F TEL. 052-352-7744　FAX. 052-352-7775
大 阪 支 店	〒552-0007	大阪府大阪市港区弁天 2-14-24 TEL. 06-6572-7744　FAX. 06-6574-2994
九 州 支 店	〒815-0031	福岡県福岡市南区清水 3-9-21 TEL. 092-551-7744　FAX. 092-511-6555
新 潟 営 業 所	〒959-0227	新潟県燕市粟生津山王 724 TEL. 0256-92-7744　FAX. 0256-92-4949
埼玉東営業所	〒336-0022	埼玉県さいたま市南区白幡 5-16-20 ビューロ MK1F TEL. 048-829-7400　FAX. 048-829-7410
千 葉 営 業 所	〒273-0033	千葉県船橋市本郷町 421-2 大塚ビル 1F TEL. 047-311-4470　FAX. 047-311-4474
東京西営業所	〒183-0022	東京都府中市宮西町 3-5-4　パークヒル 2F TEL. 042-319-0644　FAX. 042-319-0844
メンテナンス部	〒113-0001	東京都文京区白山 1-23-12 清水ハイツ 1F TEL. 03-3815-7744　FAX. 03-3815-7745
広 島 出 張 所 (九州支店管轄)	〒732-0052	広島県広島市東区光町1-11-5チサンマンション広島506 TEL. 082-258-7220　FAX. 082-258-7221

2026.07 改訂版

●本製品は予告なく変更することがあります



備えあれば 安心・安全ライフ ORIRO

ORIRO 避難ハッチ

国家検定合格品

はしご　5段～12段 型式番号　は第2020～1号
　　は第2024～2号
　　13段～16段 型式番号　は第2020～2号

一般社団法人 全国避難設備工業会 認定品

避難ハッチ USD-52NB　認定番号 Hh-109
　　USD-66NB　認定番号 Hh-109
　　USD-67NB　認定番号 Hh-109

緊急時にバルコニーから安心安全に避難できる

ORIRO避難ハッチ

一般社団法人　全国避難設備工業会 認定品
USD-52NB 認定番号 Hh-109
USD-66NB 認定番号 Hh-109
USD-67NB 認定番号 Hh-109

① ORIRO USD-52NB

避難口(520×600mm)
はしご段数：5～12 段

② ORIRO USD-66NB

避難口(600×600mm)
はしご段数：5～12 段



チャイルドロックバネ付
強風による振動などでロックが外れにくくなります。



●はしごのよじれ及び揺れの少ない半固定タイプ。
●チャイルドロック(安全装置)は、上蓋を閉めると同時にロックします。
●緊急時、降下地点に万が一障害物が入り込んでも避難上有効な、直径500㎜以上の円が内接する大きさを有しています。

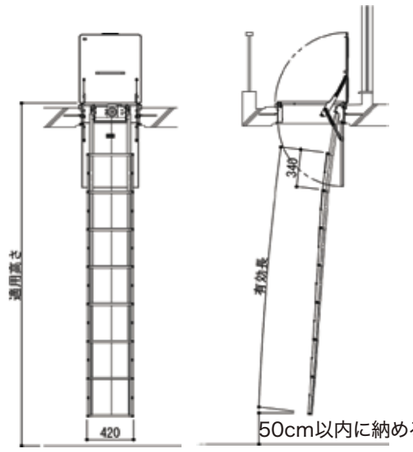

50cm以内に納める事

●チャイルドロック(安全ロック)



上蓋を持ち上げてもロックが掛かり蓋が開きません。

ロックの外し方
レバーを矢印の方向に押すとフックから外れてロック解除になり蓋が開きます。

ロックの掛け方
上蓋を閉めると自動的にレバーがフックに掛かりロックします。

①

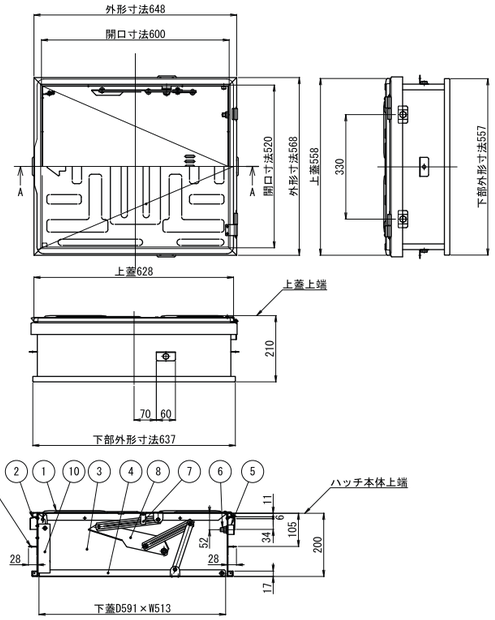

②

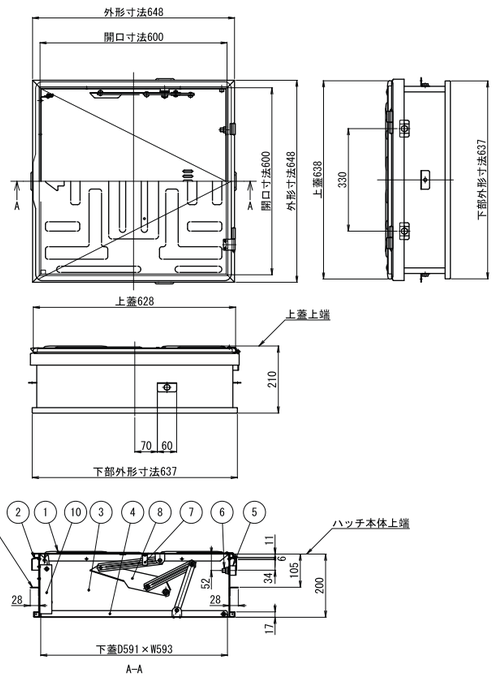

※図面はホームページよりダウンロードできます。

■避難ハッチ仕様(52NB)

符号	名　称	材質	備　考
1	上蓋	SUS304 (2B)	t1.5
2	上ツバ	SUS304 (2B)	t1.2
3	本体	SUS304 (2B)	t1.2
4	下蓋	SUS304 (2B)	t1.2
5	補強板	SUS304 (2B)	t2.0
6	はしご吊りボルト	SUS304	M12
7	手掛棒	SUS304 (2B)	FB-15×3
8	ステー装置	SUS304 (2B)	t1.5～t2.0
9	固定プレート	SUS304 (2B)	t1.5
10	チャイルドロック	SUS304 (2B)	t1.5～t2.0
総重量		15.9kg	

■避難ハッチ仕様(66NB)

符号	名　称	材質	備　考
1	上蓋	SUS304 (2B)	t1.5
2	上ツバ	SUS304 (2B)	t1.2
3	本体	SUS304 (2B)	t1.2
4	下蓋	SUS304 (2B)	t1.2
5	補強板	SUS304 (2B)	t2.0
6	はしご吊りボルト	SUS304	M12
7	手掛棒	SUS304 (2B)	FB-15×3
8	ステー装置	SUS304 (2B)	t1.5～t2.0
9	固定プレート	SUS304 (2B)	t1.5
10	チャイルドロック	SUS304 (2B)	t1.5～t2.0
総重量		17.4kg	

ORIRO折りたたみ式スライド

③ ORIRO USD-67NB

避難口(600×700mm)
はしご段数：5～16 段



③

■避難ハッチ仕様(67NB)

符号	名　称	材質	備　考
1	上蓋	SUS304 (2B)	t2.0
2	上ツバ	SUS304 (2B)	t1.2
3	本体	SUS304 (2B)	t1.2
4	下蓋	SUS304 (2B)	t1.5
5	補強板	SUS304 (2B)	t2.0
6	はしご吊りボルト	SUS304	M12
7	手掛棒	SUS304 (2B)	FB-15×3
8	ステー装置	SUS304 (2B)	t1.5～t3.0
9	固定プレート	SUS304 (2B)	t1.5
10	チャイルドロック	SUS304 (2B)	t1.5～t2.0
総重量		22.2kg	



⚠ 注意　指・衣類のはさみ込み

※　避難器具の設置基準上、下地補強（建築施工）が必要になる場合があります。

国家検定合格品

「はしご」USDNB

- 型式番号　は第2020～1号
- 型式番号　は第2024～2号
- 型式番号　は第2020～2号

上記型式のはしごは縦棒板に三価クロメート処理を施し最終仕上げのセラミック塗装との二重処理により耐食性を飛躍的に高めました。

適用高さ(mm)

「ハッチ本体の上端から降着面までで、概ね階高に一致します」

型式番号　は第2020～1号
型式番号　は第2024～2号

段数
⑤ ● 1870≦適用高さ≦2255
⑥ ● 2210≦適用高さ≦2595
⑦ ● 2550≦適用高さ≦2935
⑧ ● 2890≦適用高さ≦3275
⑨ ● 3230≦適用高さ≦3615
⑩ ● 3570≦適用高さ≦3955
⑪ ● 3910≦適用高さ≦4295
⑫ ● 4250≦適用高さ≦4635

型式番号　は第2020～2号
⑬ ● 4590≦適用高さ≦4975
⑭ ● 4930≦適用高さ≦5315
⑮ ● 5270≦適用高さ≦5655
⑯ ● 5610≦適用高さ≦5995

※ 13段～16段は受注生産になります。

50cm以内に納める事