備えあれば 安心・安全ライフ **ORIRO**

一般財団法人　日本消防設備安全センター　　評定番号：評 H-062 号

商品名	※有効長mm	全長mm	自重ｋｇ	横桟数	収納箱
オリロープ 13 段	4080	5000	2.0±0.20	13 段	材質：ポリプロピレン 色　：　ライトグレー
オリロープ 16 段	5100	6020	2.4±0.24	16 段	

※有効長とは、一般財団法人日本消防設備安全センターの型式評定の基準により、14kg の静荷重を加えた状態で寸法を測定したものです。

避難ロープ装置

ORIRO オリロープ



☆ 特　長 ☆

① 全長5m（13段）・6m（16段）

② 軽くて扱いやすい

③ 取付が簡単

④ 横桟に滑り止め

⑤ コンパクトに収納

⑥ 収納箱が水バケツになります（初期消火用）



水バケツとして使用できます。

オリロープ

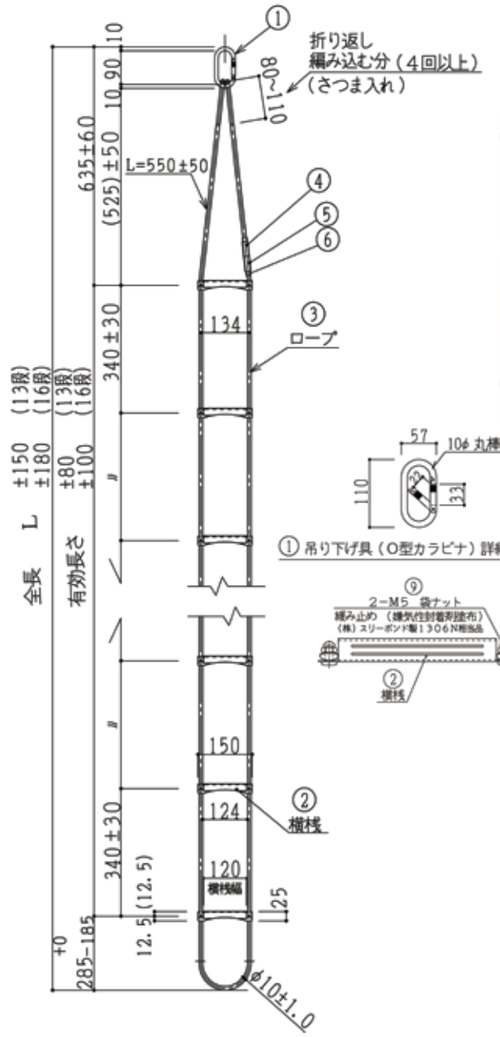

オリロープ取扱説明



オリロープを収納箱から取り出す。

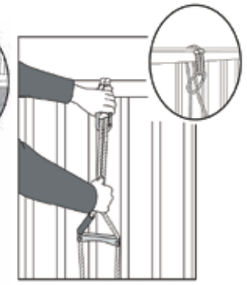

手摺にオリロープを巻いてカラビナを2本のロープに取り付ける。



下階に人がいないことを確認してロープを順次展張する。



よじれの無いことを確認をしてセット完了。



体を壁と直角にし、ロープを左右の手足で挟むようにして降りる。

仕様

9	六角袋ナット	JIS　B　1183	M5　亜鉛メッキ　3価クロメート
8	溶接ボルト	JIS　B　1195	M5×14　クロムメッキ
7	ロープ押え板	JIS　G　3131　　SPHC	t2.0　亜鉛メッキ　3価クロメート
6	証票・銘板貼付パイプ	プラスチック	22φ×t3.0又は20φ×1.5（L=85）
5	銘板	ポリエステルフィルム	添付シール
4	評定証票	テトロンラミネートフィルム	添付シール
3	ロープ	ビニロン100%（評H-061） ビニロン60%、ポリエステル40%（評H-062）	10φ
2	横桟	JIS　G　3131　　SPHC	t1.6　クロムメッキ
1	吊り下げ具（O型カラビナ）	JIS　G　4051　　S10C	10φ　亜鉛メッキ（バネのみ=SUS304）

※　避難器具の設置基準上、下地補強（建築施工）が必要になる場合があります。



お問い合せは・・・・・

備えあれば 安心・安全ライフ **ORIRO オリロー株式会社**

本　社　〒112-0001　東京都文京区白山 4-25-6

URL : https://www.oriro.co.jp　e-mail : oriro@oriro.co.jp

札 幌 支 店	〒060-0008	北海道札幌市中央区北 8 条西 24-1-3 TEL. 011-640-7744　FAX. 011-615-8299
東 北 支 店	〒983-0043	宮城県仙台市宮城野区萩野町 1-16-6 TEL. 022-208-7744　FAX. 022-208-7747
北関東支店	〒350-2201	埼玉県鶴ヶ島市富士見 4-28-35 アークパレス 1F TEL. 049-279-7744　FAX. 049-279-7745
東 京 支 店	〒112-0001	東京都文京区白山 4-25-6 TEL. 03-3814-7744　FAX. 03-3813-2909
横 浜 支 店	〒232-0061	神奈川県横浜市南区大岡 2-17-24 TEL. 045-277-7744　FAX. 045-277-7745
名古屋支店	〒453-0804	愛知県名古屋市中村区黄金通 1-3 ファンファーレ黄金 1F TEL. 052-352-7744　FAX. 052-352-7775
大 阪 支 店	〒552-0007	大阪府大阪市港区弁天 2-14-24 TEL. 06-6572-7744　FAX. 06-6574-2994
九 州 支 店	〒815-0031	福岡県福岡市南区清水 3-9-21 TEL. 092-551-7744　FAX. 092-511-6555
新潟営業所	〒959-0227	新潟県燕市粟生津山王 724 TEL. 0256-92-7744　FAX. 0256-92-4949
埼玉東営業所	〒336-0022	埼玉県さいたま市南区白幡 5-16-20 ビューロ MK1F TEL. 048-829-7400　FAX. 048-829-7410
千 葉 営 業 所	〒273-0033	千葉県船橋市本郷町 421-2 大塚ビル 1F TEL. 047-311-4470　FAX. 047-311-4474
東京西営業所	〒183-0022	東京都府中市宮西町 3-5-4　パークヒル 2F TEL. 042-319-0644　FAX. 042-319-0844
メンテナンス部	〒113-0001	東京都文京区白山 1-23-12 清水ハイツ 1F TEL. 03-3815-7744　FAX. 03-3815-7745
広島出張所（九州支店管轄）	〒732-0052	広島県広島市東区光町1-11-5 チサンマンション広島506 TEL. 082-258-7220　FAX. 082-258-7221

●本製品は予告なく変更することがあります



2026.07　改訂版