備えあれば
安心・安全ライフ

ORIRO

一般財団法人　日本消防設備安全センター
評定番号：評 28-008号 / 評 28-009号

特定一階段等防火対象物

緩降機 一動作式 D-1金具

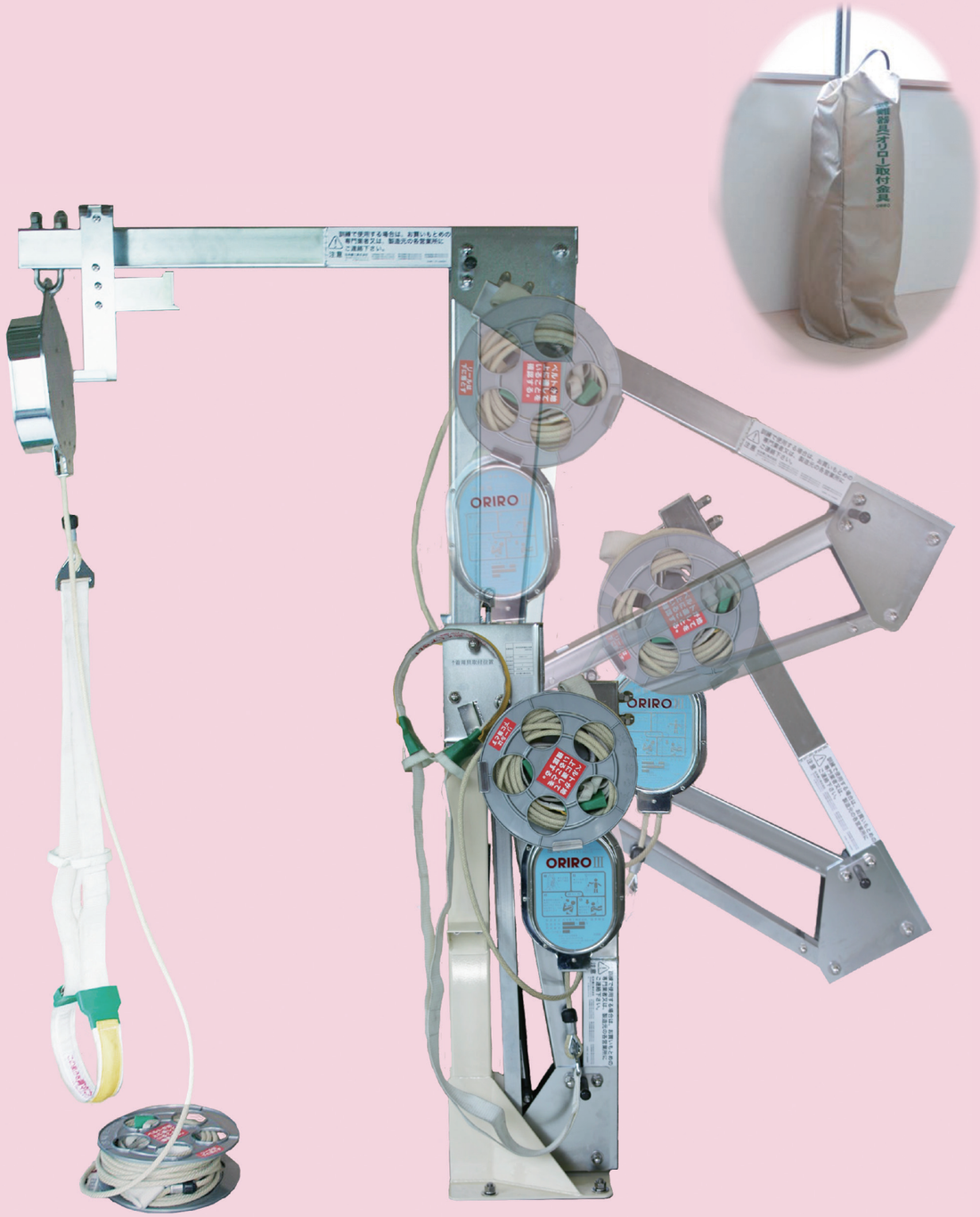

ORIRO

D1型（一動作式） 一動作で、より素早く避難

国家検定合格品
型式承認番号　降第28～1号



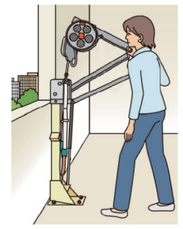

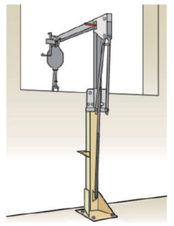

●取手を持ち、ストッパーが作動するまで持ち上げます。連動してアームと調速器が外に出ます。



●着用具を胸部に着用し、ベルトを両手で持ち身体を後ろに倒すと、ベルトが締まります。





●2本のロープを持って外へ出て、身体を壁面に向けてロープを離して降下します。

ORIRO III (3～31m対応)



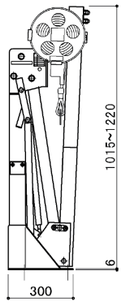

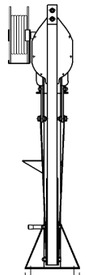

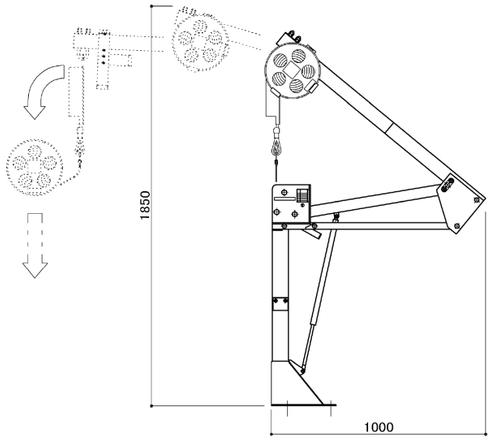

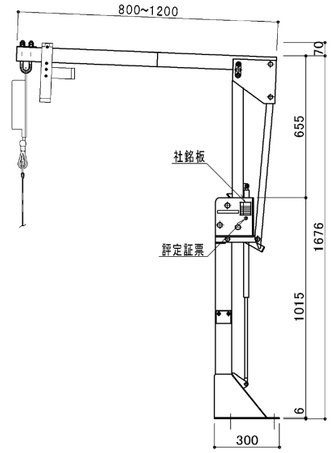

特定一階段等防火対象物の定義とは

令別表第一(一)項から(四)項まで、(五)項イ、(六)項又は(九)項イに掲げる防火対象物の用途に供される部分が令第四条の二の二第二号に規定する避難階以外の階に存する防火対象物で当該避難階以外の階から避難階又は地上に直通する階段及び傾斜路の総数が二(当該階段及び傾斜路が屋外に設けられ、又は、第四条の二の三に規定する避難上有効な構造を有する場合にあっては、一)以上設けられていないもの(以下「特定一階段等防火対象物」という。)

※　避難器具の設置基準上、下地補強（建築施工）が必要になる場合があります。

お問い合せは・・・・・

ORIRO オリロー株式会社

本　社　〒112-0001　東京都文京区白山 4-25-6
URL : https://www.oriro.co.jp　e-mail : oriro@oriro.co.jp

札幌支店	〒060-0008	北海道札幌市中央区北８条西 24-1-3 TEL. 011-640-7744　FAX. 011-615-8299
東北支店	〒983-0043	宮城県仙台市宮城野区萩野町 1-16-6 TEL. 022-208-7744　FAX. 022-208-7747
北関東支店	〒350-2201	埼玉県鶴ヶ島市富士見 4-28-35 アークパレス 1F TEL. 049-279-7744　FAX. 049-279-7745
東京支店	〒112-0001	東京都文京区白山 4-25-6 TEL. 03-3814-7744　FAX. 03-3813-2909
横浜支店	〒232-0061	神奈川県横浜市南区大岡 2-17-24 TEL. 045-277-7744　FAX. 045-277-7745
名古屋支店	〒453-0804	愛知県名古屋市中村区黄金通 1-3 ファンファーレ黄金 1F TEL. 052-352-7744　FAX. 052-352-7775
大阪支店	〒552-0007	大阪府大阪市港区弁天 2-14-24 TEL. 06-6572-7744　FAX. 06-6574-2994
九州支店	〒815-0031	福岡県福岡市南区清水 3-9-21 TEL. 092-551-7744　FAX. 092-511-6555
新潟営業所	〒959-0227	新潟県燕市粟生津山王 724 TEL. 0256-92-7744　FAX. 0256-92-4949
埼玉東営業所	〒336-0022	埼玉県さいたま市南区白幡5-16-20 ビューロ MK1F TEL. 048-829-7400　FAX. 048-829-7410
千葉営業所	〒273-0033	千葉県船橋市本郷町 421-2 大塚ビル 1F TEL. 047-311-4470　FAX. 047-311-4474
東京西営業所	〒183-0022	東京都府中市宮西町 3-5-4　パークヒル 2F TEL. 042-319-0644　FAX. 042-319-0844
メンテナンス部	〒113-0001	東京都文京区白山 1-23-12 清水ハイツ 1F TEL. 03-3815-7744　FAX. 03-3815-7745
広島出張所（九州支店管轄）	〒732-0052	広島県広島市東区光町1-11-5 チサンマンション広島506 TEL. 082-258-7220　FAX. 082-258-7221

●本製品は予告なく変更することがあります

2026.07　改訂版