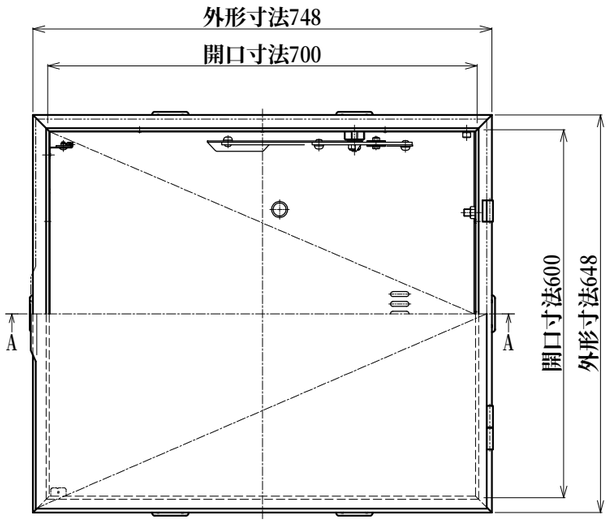


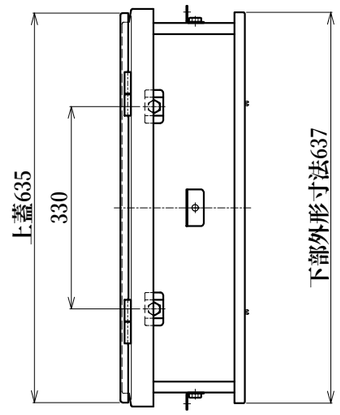


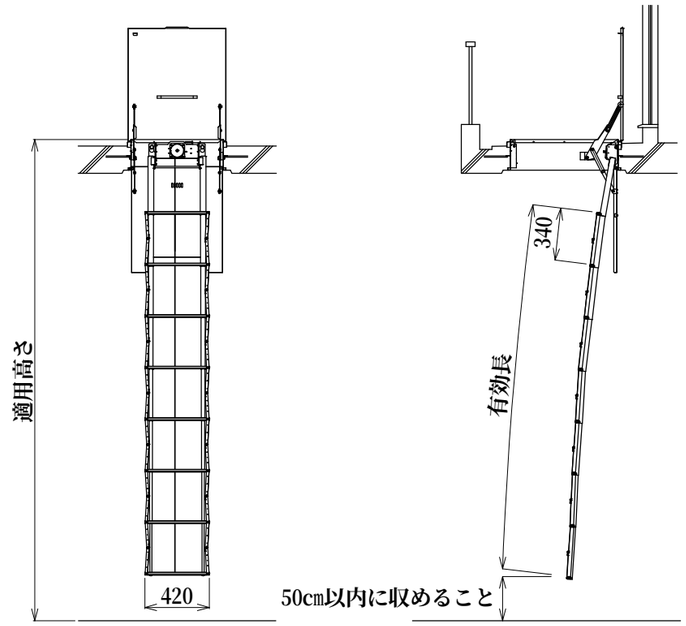


USD-NB8段はしご使用状態図
S=1:40

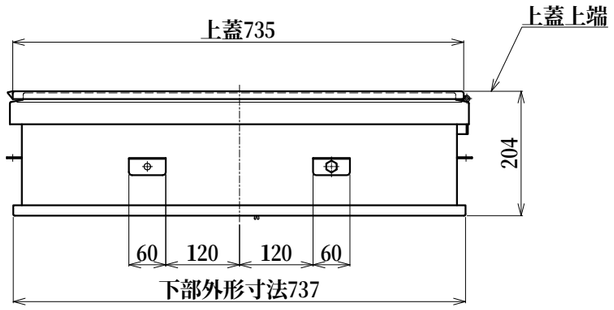


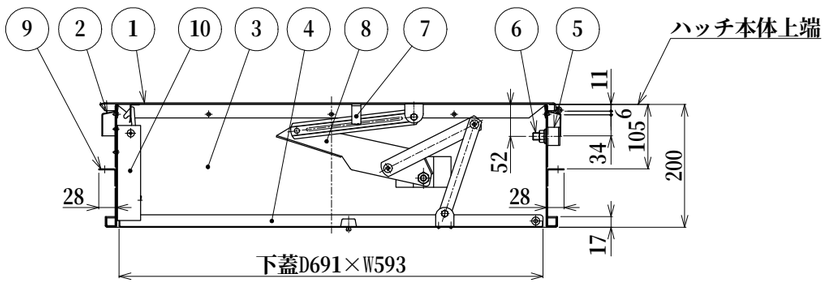


A-A

| 区分 / 種類 | はしご | | | |
|---|---|---|---|---|
| | 段数 | 有効長 | 重量※1 | 適用高さ |
| USD-NB (は第2020～1号) (は第2024～2号) | 5段 | 1360 | 7.1kg | 1870≦適用高さ≦2255 |
| | 6段 | 1700 | 7.9kg | 2210≦適用高さ≦2595 |
| | 7段 | 2040 | 8.6kg | 2550≦適用高さ≦2935 |
| | 8段 | 2380 | 9.5kg | 2890≦適用高さ≦3275 |
| | 9段 | 2720 | 11.0kg | 3230≦適用高さ≦3615 |
| | 10段 | 3060 | 11.9kg | 3570≦適用高さ≦3955 |
| | 11段 | 3400 | 12.6kg | 3910≦適用高さ≦4295 |
| | 12段 | 3740 | 13.4kg | 4250≦適用高さ≦4635 |
| USD-NB (は第2020～2号) | 13段 | 4080 | 17.5kg | 4590≦適用高さ≦4975 |
| | 14段 | 4420 | 18.3kg | 4930≦適用高さ≦5315 |
| | 15段 | 4760 | 19.1kg | 5270≦適用高さ≦5655 |
| | 16段 | 5100 | 20.1kg | 5610≦適用高さ≦5995 |

※1. 5～12段の重量表記は、は第2024～2号となります。

| 総重量 | | | 22.2kg |
|---|---|---|---|
| 10 | チャイルドロック | SUS304(2B) | t1.5～t2.0 |
| 9 | 固定プレート | SUS304(2B) | t1.5 |
| 8 | ステー装置 | SUS304(2B) | t1.5～t3.0 |
| 7 | 手掛棒 | SUS304(2B) | FB-15×3 |
| 6 | はしご吊りボルト | SUS304 | M12 |
| 5 | 補強板 | SUS304(2B) | t2.0 |
| 4 | 下蓋 | SUS304(2B) | t1.5 |
| 3 | 本体 | SUS304(2B) | t1.2 |
| 2 | 上ツバ | SUS304(2B) | t1.2 |
| 1 | 上蓋 | SUS304(2B) | t2.0 |
| 符号 | 名　称 | 材質 | 備　考 |

全国避難設備工業会 認定番号:Hh-109

注）避難口の開閉の向き及び設置位置について、各消防機関にご確認ください。

| 工事名 | | 設計 | 製図 | 検図 | 担当 | 承認 | 図　番 |
|---|---|---|---|---|---|---|---|
| | | / / | 前島 '25/ 7/15 | 佐藤 '25/ 7/15 | / / | / / | E000920-03 |
| 図名 | 67NB 商品コード：67 | 縮　尺 1：10 (A3) | | 2025/7/15 | | | ORIRO |